ΕΥΔΟΣ ΑΒΕΕ

ΑΡΔΕΥΣΗ - ΥΔΡΕΥΣΗ

ΥΔΡΑΥΛΙΚΕΣ ΒΑΛΒΙΔΕΣ ΕΛΕΓΧΟΥ ΔΙΠΛΟΥ ΘΑΛΑΜΟΥ

Μύλοι 3 Ν.Ευκαρπία 56429 ΘΕΣΣΑΛΟΝΙΚΗ
Τηλ : 2310-681335 , 681134 FAX : 2310-681133
e-mail : info@evdos.gr www.evdos.gr

ΥΔΡΑΥΛΙΚΗ ΒΑΛΒΙΔΑ ΠΡΟΛΗΨΗ ΠΛΗΓΜΑΤΟΣ ΔΙΠΛΟΥ ΘΑΛΑΜΟΥ

Η βαλβίδα πρόληψη πλήγματος QP-DA-V εκτονώνει τα πλήγματα που εμφανίζονται από το απότομο σταμάτημα των αντλιών , σε υποπίεση και σε υπερπίεση .

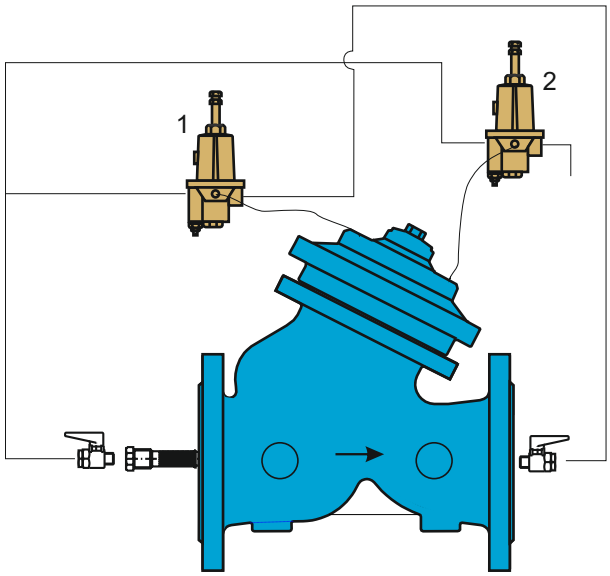

Ο πιλότος **υ**ψηλής πίεσης (1) ρυθμίζεται ώστε η βαλβίδα να ανοίγει όταν η πίεση ξεπεράσει την πίεση λειτουργίας .
Η ρύθμιση γίνεται επί τόπου απο τον κοχλία ρύθμισης του πιλότου .
Ο πιλότος χαμηλής πίεσης (2) ρυθμίζεται ώστε η βαλβίδα να ανοίγει σε χαμηλή πίεση .
Η ρύθμιση γίνεται επί τόπου απο τον κοχλία ρύθμισης του πιλότου .
Το κύκλωμα πιλότου φέρει φίλτρο , σωληνώσεις και βανάκια (ball valve) στην είσοδο και στην έξοδο για απομόνωση των πιλότων και για χειροκίνητη λειτουργία τις βαλβίδας .

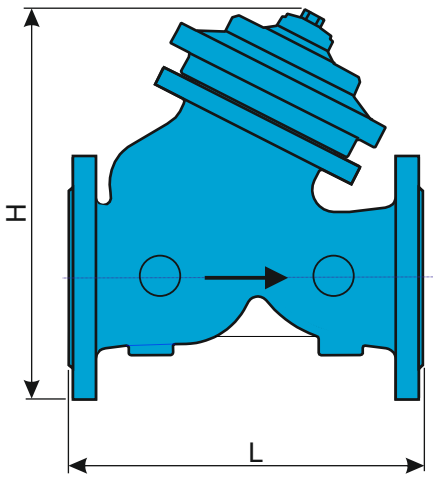

ΔΙΑΣΤΑΣΕΙΣ ΒΑΣΙΚΗΣ ΒΑΛΒΙΔΑΣ			
DN	**L**	**H**	**Kg**
50	220	268	13
65	220	285	13
80	275	340	26
100	335	390	38
125	410	420	40
150	430	520	80
200	540	668	140
250	620	775	230
300	700	850	370

DN	Kv
50	70
65	73
80	167
100	215
125	215
150	503
200	830
250	1300
300	1800

ΠΕΡΙΓΡΑΦΗ	ΠΡΟΤΥΠΑ
Φλάντζες	EN 1563 / EN 1092-2
Διαστάσεις	DN 50 - 300
Θερμοκρασία	70°C
Πίεση λειτουργίας	PN 10/16/25
Βαφή	Ηλεκτροστατική εποξική 250 microns DIN 30677
Πρότυπο	EN 1074-5
Δοκιμή	EN 12266-1

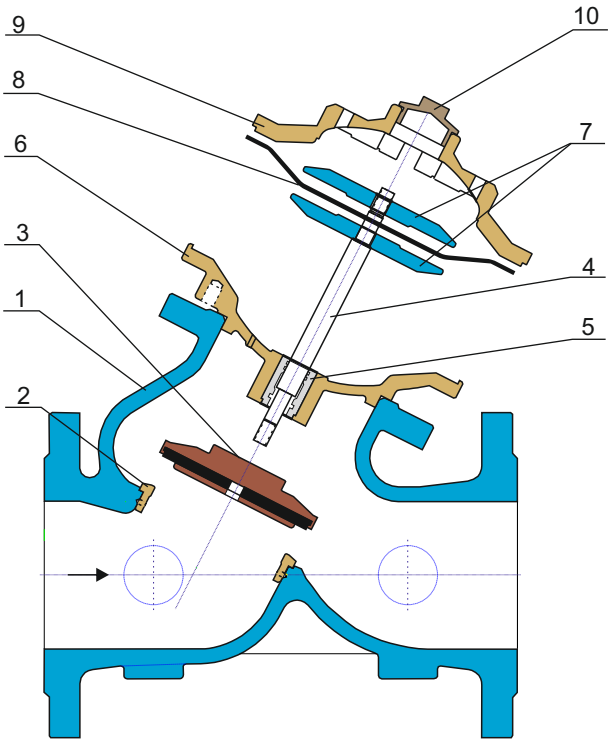

Α/Α	ΠΕΡΙΓΡΑΦΗ	ΥΛΙΚΟ
1	Σώμα	Χυτοσίδηρος GGG 40
2	Εδρα	Ορείχαλκος
3	Δίσκος έμραξης	Χυτοσίδηρος GGG 40
4	Αξονας	Ανοξείδωτος χάλυβας AISI 420
5	Κουζινέτα άξονα	Ορείχαλκος
6	Σώμα άνω θαλάμου	Χυτοσίδηρος GGG 40
7	Καπάκι ελαστικού	Χάλυβας
8	Μεμβράνη	Νεοπρένιο
9	Κάλυμα άνω θαλάμου	Χυτοσίδηρος GGG 40
10	Πώμα	Ορείχαλκος
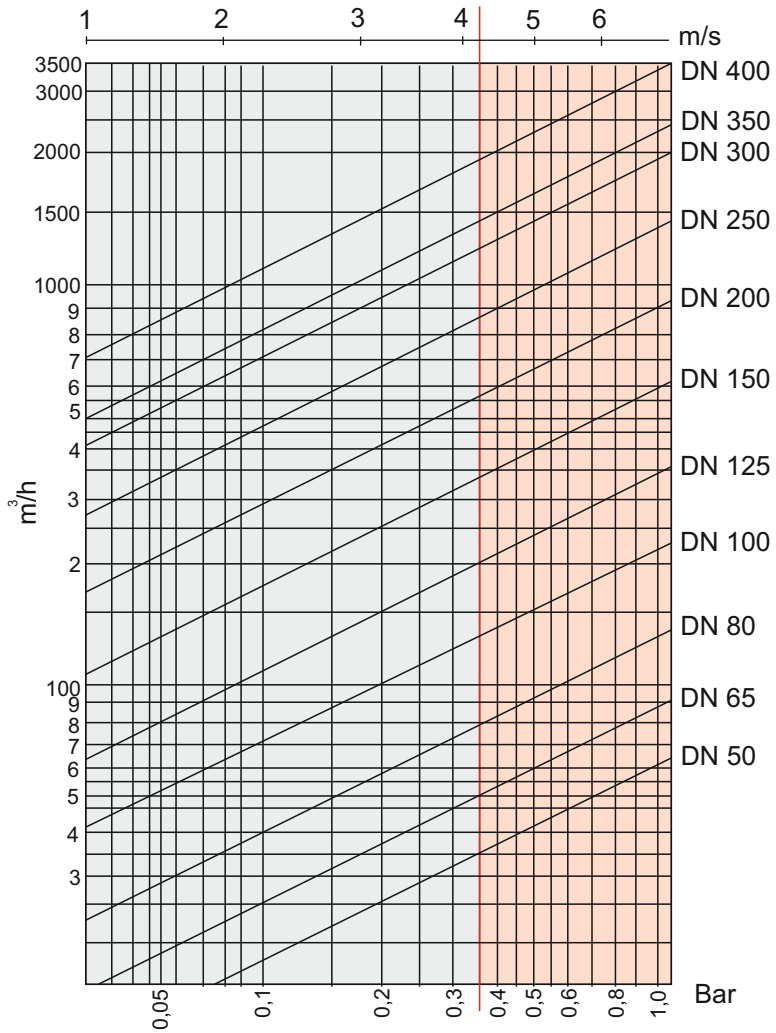
ΔΙΑΓΡΑΜΜΑ ΔΡ ΒΑΣΙΚΗΣ ΒΑΛΒΙΔΑΣ