ΕΥΔΟΣ ΑΒΕΕ

ΑΡΔΕΥΣΗ - ΥΔΡΕΥΣΗ

ΥΔΡΑΥΛΙΚΕΣ ΒΑΛΒΙΔΕΣ ΕΛΕΓΧΟΥ ΔΙΠΛΟΥ ΘΑΛΑΜΟΥ

ΥΔΡΑΥΛΙΚΗ ΒΑΛΒΙΔΑ ΜΕΙΩΣΗΣ ΠΙΕΣΗΣ ΔΙΠΛΟΥ ΘΑΛΑΜΟΥ

Η βαλβίδα PR - V μειώνει την πίεση εισόδου σε μια καθορισμένη πίεση εξόδου ανεξάρτητα από τις μεταβολές πίεσης και παροχής.

Οι βαλβίδες PR - V λειτουργούν με την πίεση του δικτύου και ρυθμίζονται με ένα 2- way πιλότο ρύθμισης πίεσης .

Ο πιλότος μείωσης πίεσης καθορίζει την επιθυμητή πίεση κατάντι, σύμφωνα με τη ρύθμιση που έχει γίνει με το ρυθμιστικό κοχλία.

Ο πιλότος ρύθμισης πίεσης αντιλαμβάνεται την πίεση ανάντι και κατάντι .
Αύξηση της πίεσης προκαλεί μερικό κλείσιμο του πιλότου , δημιουργώντας αντίστοιχη αύξηση πίεσης στο θάλαμο ελέγχου . Έτσι ωθεί τον άξονα προς τα κάτω μειώνοντας την πίεση εξόδου.

Μείωση της πίεσης προκαλεί το άνοιγμα του πιλότου, δημιουργώντας μείωση πίεσης στο θάλαμο ελέγχου. Αυτό προκαλεί το άνοιγμα της βαλβίδας αυξάνοντας την πίεση εξόδου .

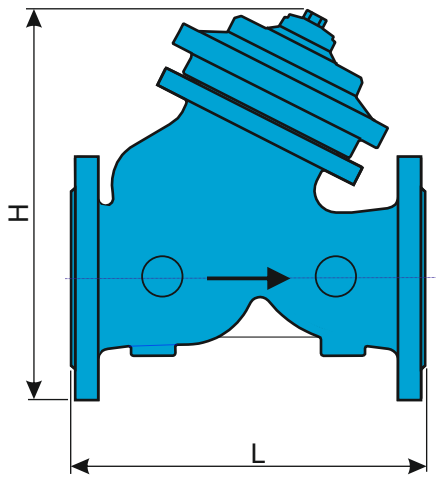

ΔΙΑΣΤΑΣΕΙΣ ΒΑΣΙΚΗΣ ΒΑΛΒΙΔΑΣ			
DN	L	H	Kg
50	220	268	13
65	220	285	13
80	275	340	26
100	335	390	38
125	410	420	40
150	430	520	80
200	540	668	140
250	620	775	230
300	700	850	370

DN	Kv
50	70
65	73
80	167
100	215
125	215
150	503
200	830
250	1300
300	1800

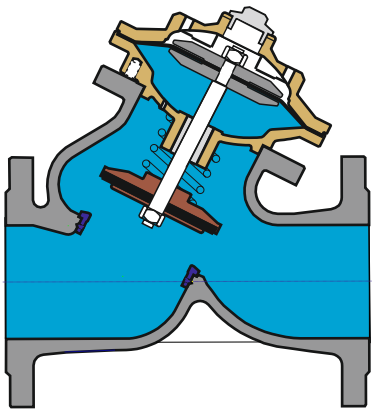

ΒΑΛΒΙΔΑ ΑΝΟΙΚΤΗ

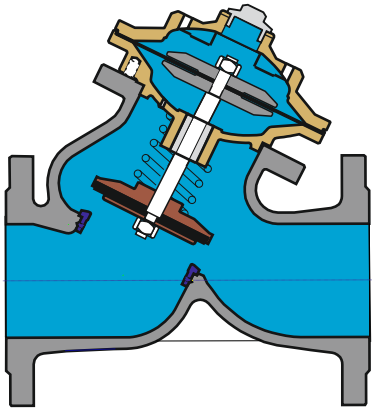

ΡΥΘΜΙΣΗ

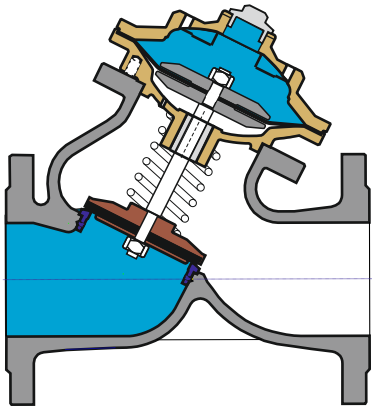

ΚΛΕΙΣΤΗ

ΠΕΡΙΓΡΑΦΗ	ΠΡΟΤΥΠΑ
Φλάντζες	EN 1563 / EN 1092-2
Διαστάσεις	DN 50 - 300
Θερμοκρασία	70°C
Πίεση λειτουργίας	PN 10/16/25
Βαφή	Ηλεκτροστατική εποξική 250 microns DIN 30677
Πρότυπο	EN 1074-5
Δοκιμή	EN 12266-1

ΥΔΡΑΥΛΙΚΗ ΒΑΛΒΙΔΑ ΜΕΙΩΣΗΣ ΠΙΕΣΗΣ ΔΙΠΛΟΥ ΘΑΛΑΜΟΥ PR-V

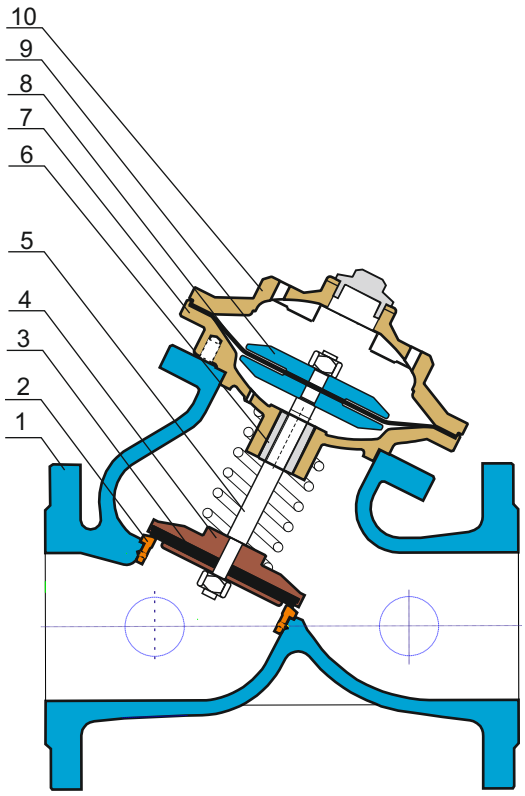

ΥΛΙΚΑ ΚΑΤΑΣΚΕΥΗΣ		
Α/Α	ΠΕΡΙΓΡΑΦΗ	ΥΛΙΚΟ
1	Σώμα	Χυτοσίδηρος GGG 40
2	Εδρα	Ορείχαλκος
3	Ελαστικό έμραξης	EPDM
4	Δίσκος έμραξης	Χυτοσίδηρος GGG 40
5	Αξονας	Ανοξείδωτος χάλυβας AISI 420
6	Κουζινέτο άξονα	Ορείχαλκος
7	Σώμα άνω θαλάμου	Χυτοσίδηρος GGG 40
8	Μεμβράνη	Νεοπρένιο
9	Καπάκι μεμβράνης	Χάλυβας St 37
10	Κάλυμα άνω θαλάμου	Χυτοσίδηρος GGG 40

ΒΑΣΙΚΗ ΒΑΛΒΙΔΑ

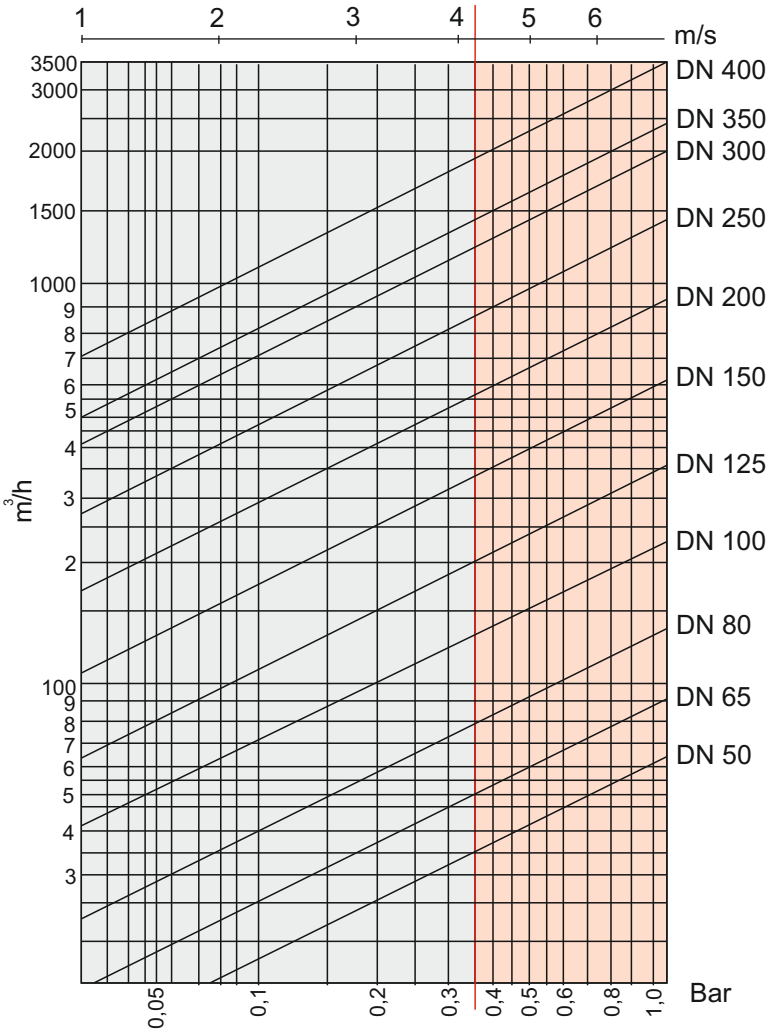

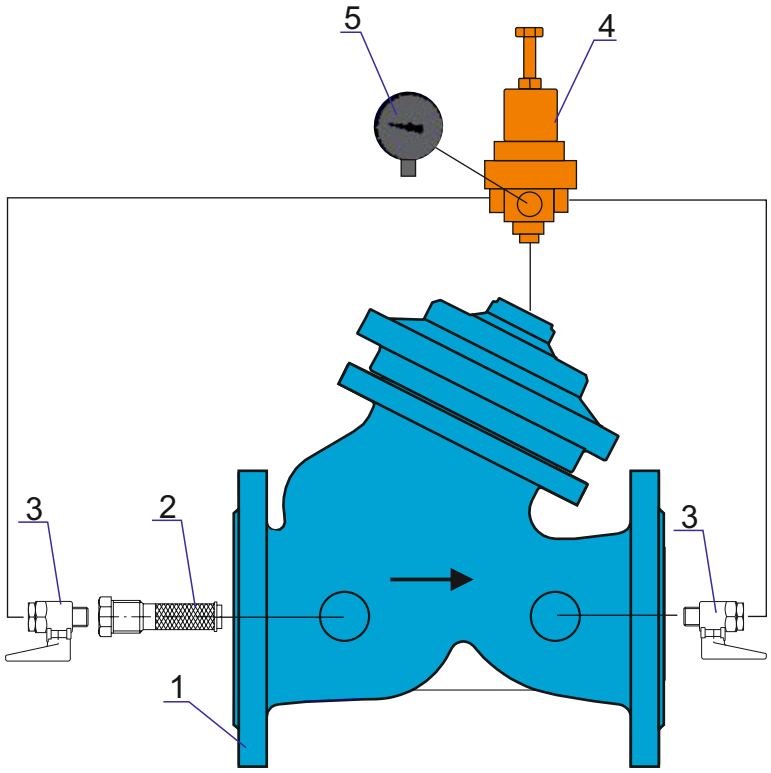

1 : Σώμα
2 : Φίλτρο
3 : Ball valve
4 : Πιλότος μείωσης πίεσης
5 : Μανόμετρο