Ο WP είναι ένας μετρητής νερού Woltman με φτερωτή, με μαγνητική μετάδοση, καταγραφικό ξηρού τύπου κατάλληλος για άρδευση και ύδρευση σε μεγέθη από DN40 μέχρι DN 500 και πληροί τις προδιαγραφές της Οδηγίας MID 2004/22/EC για τα όργανα μέτρησης καθώς και του Ευρωπαϊκού Προτύπου EN14154.

Όλα τα υλικά είναι κατάλληλα για χρήση σε δίκτυα πόσιμου νερού .
Είναι κατάλληλα σε χρήση για θερμοκρασίες έως και 70° C .
Χυτοσιδηρό σώμα με επένδυση εξωτερικά και εσωτερικά με εποξική ηλεκτροστατιστική βαφή πάχους 200 μm.
Περιστρεφόμενο μετρητικός μηχανισμός ενδείξεων για πιο βολική θέση ανάγνωσης.
Ο μετακινούμενος μετρητικός μηχανισμός μπορεί εύκολα να αφαιρεθεί από το σώμα για έλεγχο, επισκευή και αντικατάσταση, χωρίς να χρειάζεται αφαίρεση του σώματος από το σωλήνα.
Κατάλληλο για τοποθέτηση σε οποιαδήποτε θέση.Χαμηλή πτώση πίεσης.
Δεν επηρεάζεται από εξωτερικά μαγνητικά πεδία.
Προετοιμασμένο για έξοδο παλμού, (κατόπιν ζήτησης)

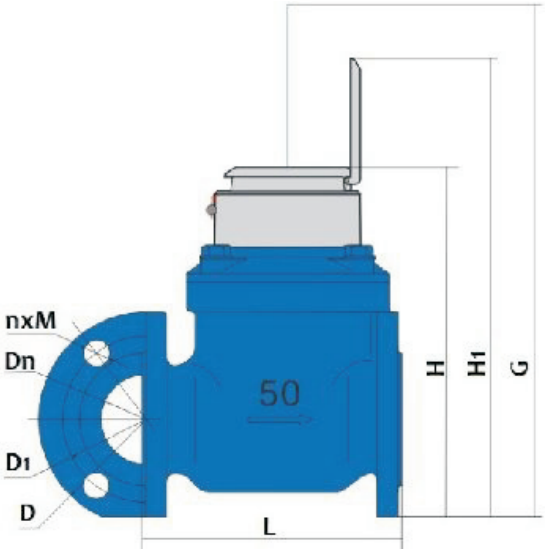

DN mm	40	50	65	80	100	125	150	200	250	300	350	400	500
L mm	200	200	200	225	250	250	300	350	450	500	500	600	800
H mm	225	252	262	272	282	297	341	3710	480	516	560	647	785
H1 mm	303	339	349	359	369	384	428	458	576	603	603	723	838
G mm	360	400	400	400	400	400	500	500	710	730	730	830	930
D1 mm	110	125	145	160	180	210	240	295	355	410	470	525	650

Κύρια Τεχνικά χαρακτηριστικά :

mm	40	50	65	80	100	125	150	200	250	300	350	400	500
	50	80											
m^3	31,325	50	78,75	78,75	125	200	312,5	500	787,5	1250	1250	2000	3125
m^3	25	40	63	63	100	160	250	400	630	1000	1000	1600	2500
m^3	0,8	0,8	1,26	1,26	2	3.2	5	8	12,6	20	20	32	50
m^3	0,5	0,5	0,7875	0,7875	1,25	2	3,125	5	7,875	12,5	12,5	20	31,25
m^3	999999,999						9999999,99		99999999,9				
m^3	0,0005						0,005		0,05				
ΔP	10	16	10	10	10	16	10	10	10	10	10	10	10
MAP	MAP16												
°C	T30 ή T50												

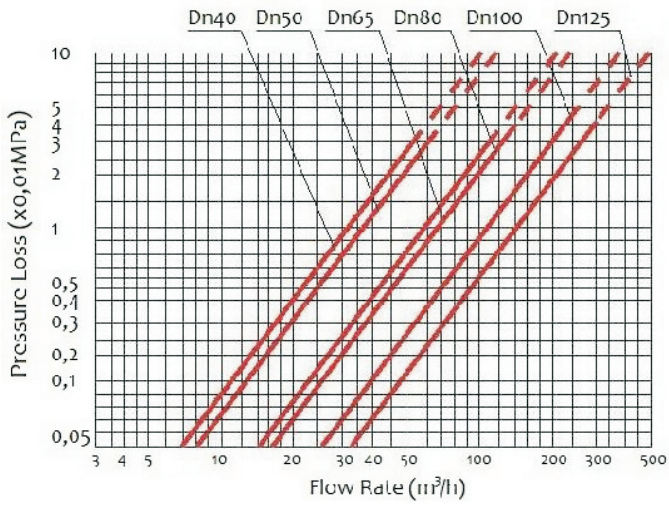

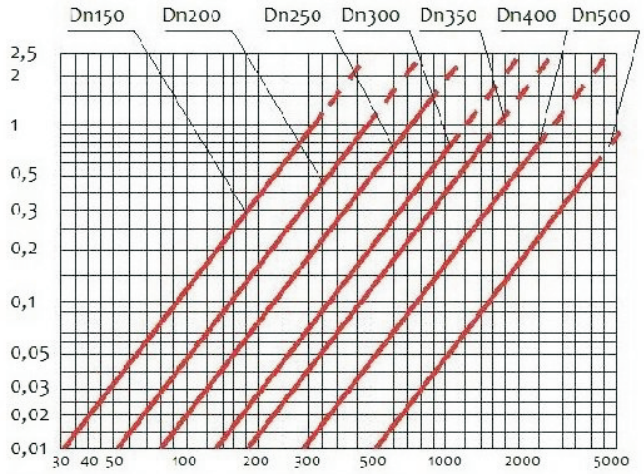

Μέγιστο Επιτρεπόμενο Σφάλμα:
-Από το Q1 συμπεριλαμβανομένου και αυτού μέχρι το Q2 (χωρίς να το περιλαμβάνει) είναι ± 5%
-Από το Q2 (συμπεριλαμβανομένου και αυτού) μέχρι το Q4 (συμπεριλαμβανομένου και αυτού) είναι ± 2% για θερμοκρασία νερού <30° C και ±3% για θερμοκρασία νερού >30° C

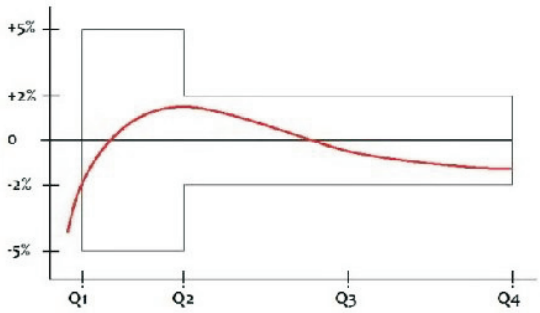

ΠΕΡΙΓΡΑΦΗ	ΠΡΟΤΥΠΑ
Σώμα	Χυτοσίδηρος EN 1561
Φλάντζα σύνδεσης	EN 1092-2
Διαστάσεις	DN 40 - DN 500
Μέγιστη πίεση λειτουργίας	PN 10-16
Βαφή	Ηλεκτροστατική 200 microns