ΕΥΔΟΣ ΑΒΕΕ

ΑΡΔΕΥΣΗ - ΥΔΡΕΥΣΗ

# ΠΕΡΙΟΡΙΣΤΕΣ ΠΑΡΟΧΗΣ ΦΛΑΝΤΖΩΤΟΙ

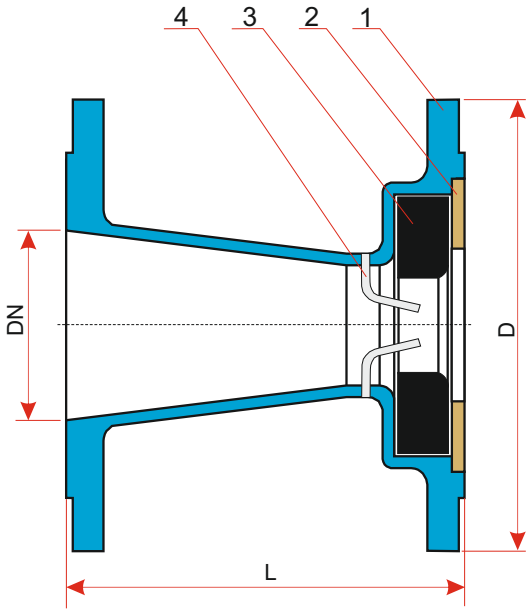


ΤΥΠΟΣ FF Φλαντζωτός για πίεση μέχρι 5 Bar.
ΤΥΠΟΣ FHF Φλαντζωτός ( με άγγιστρα ) για πίεση 10 Bar.
Σφάλμα παροχής 0 έως + 20% .

Ο περιοριστής παροχής μειώνει την παροχή ανεξάρτητα από τις μεταβολές πίεσης και παροχής. Το ελαστικό σε συνεργασία με την έδρα εξασφαλίζει προοδευτική παραμόρφωση έτσι ώστε να μεταβάλλει τη ροή σε συνάρτηση με τη δυναμική πίεση του δικτύου.

| No | ΠΕΡΙΓΡΑΦΗ | ΥΛΙΚΟ |
|---|---|---|
| 1 | Σώμα | Χυτοσίδηρος GGG 40 ή χάλυβας |
| 2 | Ροδέλα | Χάλυβας St 37 |
| 3 | Ελαστικό | NBR/EPDM |
| 4 | Άγκιστρα | INOX AISI 303 |

| ΔΙΑΣΤΑΣΕΙΣ & ΒΑΡΗ | | | | | | | | | | | | |
|---|---|---|---|---|---|---|---|---|---|---|---|---|
| **DN mm** | **50** | **65** | **80** | **100** | **125** | **150** | **200** | **250** | **300** | **350** | **400** | **500** |
| D mm | 165 | 185 | 200 | 220 | 250 | 285 | 340 | 395 | 445 | 505 | 565 | 670 |
| L mm | 130 | 130 | 145 | 145 | 200 | 250 | 250 | 250 | 250 | 250 | 250 | 250 |
| W Kg | 6 | 7,5 | 10 | 14 | 20 | 23 | 32 | 41 | 65 | 75 | 110 | 145 |

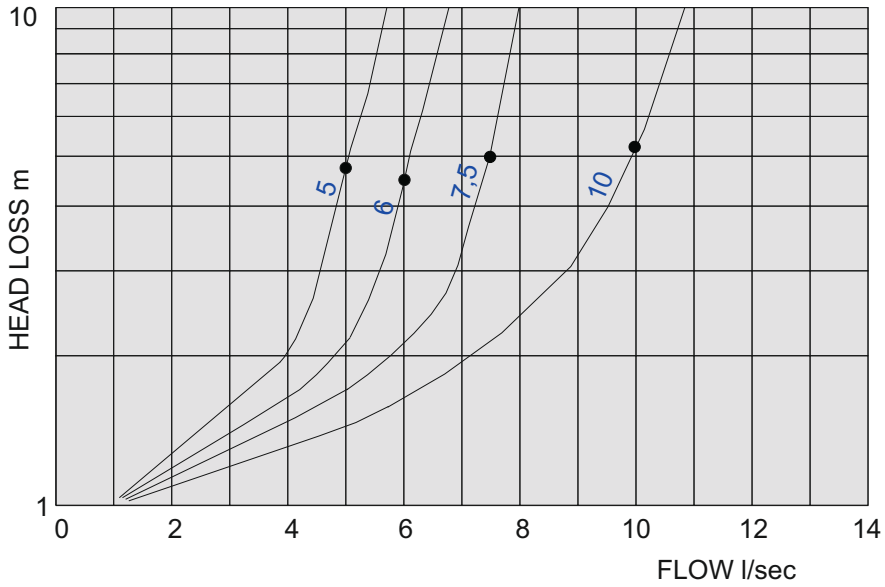


| DESCRIPTION | NORMES |
|---|---|
| Φλάντζες | EN 1092-2 / EN 1092-1 |
| Σώμα | EN 1563 / EN 10025 |
| Πίεση | PN 10-16 |
| Βαφή | Epoxy 250 microns DIN 30677 |