EVDOS S.A

EVDOS MECHANICAL CONSTRUCTIONS S.A

BORNE D' IRRIGATION

BORNE D'IRRIGATION TYPE C
(CORPS LONG)

L'éntréprisé EVDOS S.A. produit dés bornés d'irrigation muniés ou non dé dispositif dé protéction contré lé gél type C.
Lé dispositif dé protéction contré lé gél ést posé sur la partie la plus basse, et un système automatique d'évacuation protège la prise d'eau.
Lés bornés d'irrigation sont fabriquèés sélon lés normés intérnationalés.
Ellés sont caractérisées par léur concéption solidé, la facilité dé fonctionnémént ét la grandé duréé dé vié.
L'automatisation dé la production assuré léur haut nivéau dé qualité, la grandé duréé dé vié ét léur intérchangéabilité.
Ellés péuvént optionnéllémént étré équipéés d'un dispositif dé purgé d'air.

Borne type C :

a .Embase nervurée
b. Manchette de protection antigel
c. Couvercle type C
d. Vanne
e. Volant

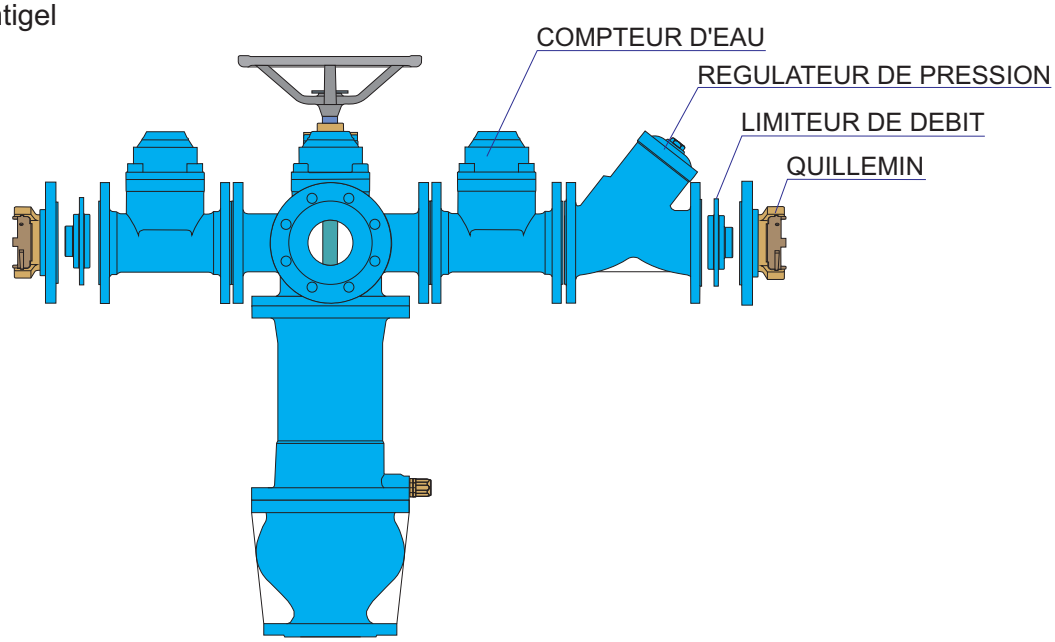

La vanné ést du typé NP, ét son ouvérturé ést au séns contrairé a la diréction du débit. L'ouvérturé ét la férméturé dé la vanné né péuvént pas étré éffféctuéés én moins dé 6 sécondés.L' élémént mobilé dé la vanné assuré l'augméntation ét la diminution graduéllés du débit, dé facon a évitér lé choc hydrauliqué.

TYPES		
TYPES	DN entree	DN sortie
C	80-100-125-150-200	1 * Φ 100 1 * Φ 150 4* Φ 80 4* Φ 100

DESCRIPTION	NORMES
Brides	EN 1563 / EN 1092-2
Pression de service	PN 10-16-25
Débit max	80 l/s
Revêtement	Poudre epoxy 150 microns DIN 30677
Testing	EN 1074-1-6

BORNE D'IRRIGATION TYPE C
(CORPS COURT)

L'éntréprisé EVDOS S.A. produit dés bornés d'irrigation muniés ou non dé dispositif dé protéction contré lé gél type B2.

Lé dispositif dé protéction contré lé gél ést posé sur la partie la plus basse, et un système automatique d'évacuation protège la prise d'eau. (optionnel)

Lés bornés d'irrigation sont fabriquèés sélon lés normés intérnationalés.

Ellés sont caractérisées par léur concéption solidé, la facilité dé fonctionnémént ét la grandé duréé dé vié.

L'automatisation dé la production assuré léur haut nivéau dé qualité, la grandé duréé dé vié ét léur intérchangéabilité.

Ellés péuvént optionnéllémént étré équipéés d'un dispositif dé purgé d'air.

Borne type C :

a .Embase nervurée
b. Couvercle type C
c. Vanne
d. Volant

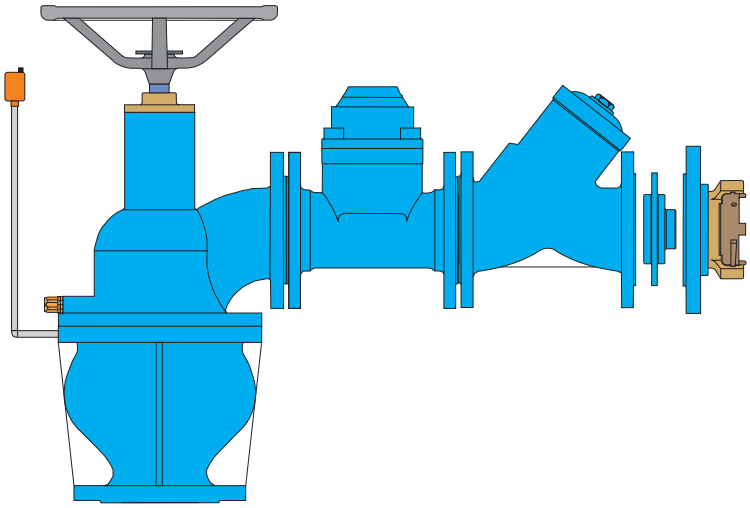

La vanné ést du typé NP, ét son ouvérturé ést au séns contrairé a la diréction du débit. L'ouvérturé ét la férméturé dé la vanné né péuvént pas étré éffféctuéés én moins dé 6 sécondés.L' élémént mobilé dé la vanné assuré l'augméntation ét la diminution graduéllés du débit, dé facon a évitér lé choc hydrauliqué.

TYPES		
TYPES	DN entree	Dn sortie
C	80-100-125-150-200	1 * Φ 100 1 * Φ 150 4 * Φ 80 4 * Φ 100

DESCRIPTION	NORMES
Brides	EN 1563 / EN 1092-2
Pression de service	PN 10-16-25
Débit max	80 l/s
Revêtement	Poudre epoxy 150 microns DIN 30677
Testing	EN 1074-1-6

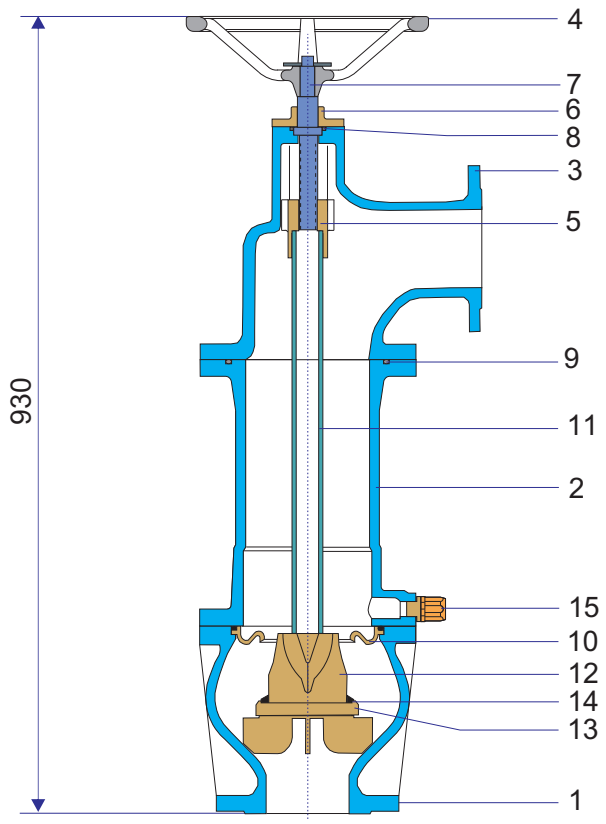

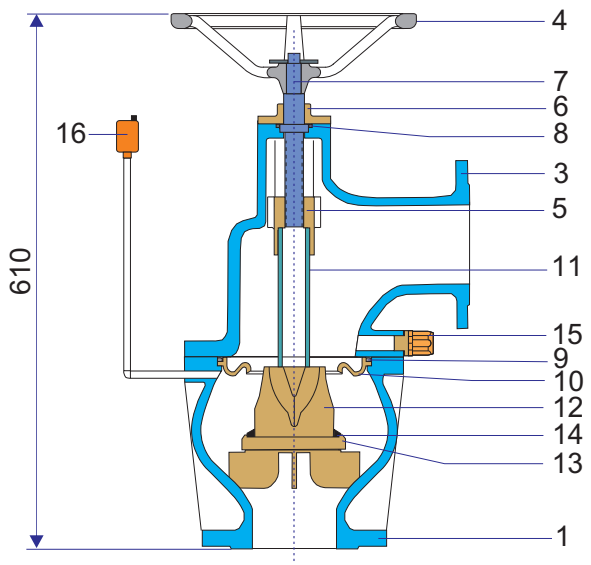

No	DESCRIPTION	MATERIAL
1	Embase nervurée	Fonte GS 40 EN 1563
2	Manchette de protection antigel	Fonte GS 40 EN 1563
3	Couvercle	Fonte GS 40 EN 1563
4	Volant	Fonte EN 1561
5	Ecrou	Laiton
6	Tige de commande	Fonte GS 40 EN 1563
7	Arbre	Acier inox AISI 304
8	O-Ring	N.B.R
9	O-Ring	N.B.R
10	Siége de soupape	Laiton
11	Tube central	Acier
12	Vanne	Fonte GS 40 EN 1563
13	Ecrou pour robinét	Laiton
14	Rubbér	N.B.R
15	Purgeur automatique	Laiton
16	Pétit air valvé	Laiton

CORPS DE BORNE

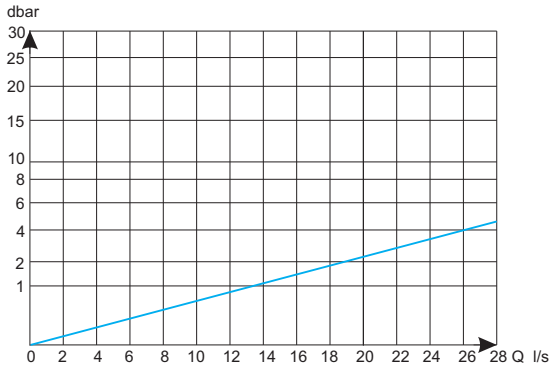

DEBIT EN FONCTION DE L'OUVERTURE DE LA VANNE

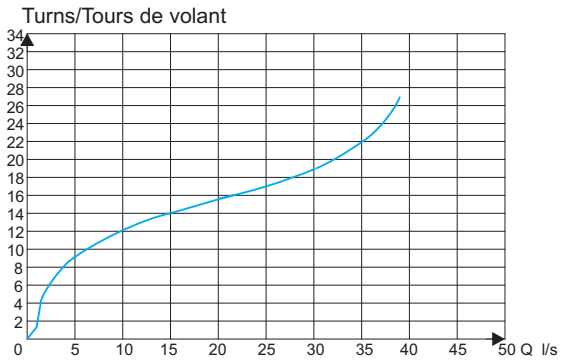

TUBULURE AVEC COMPTEUR

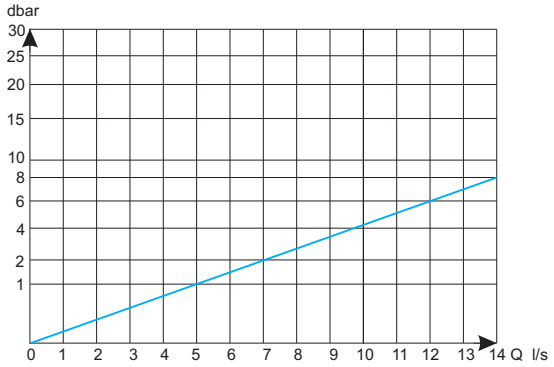

LIMITER DE DEBIT

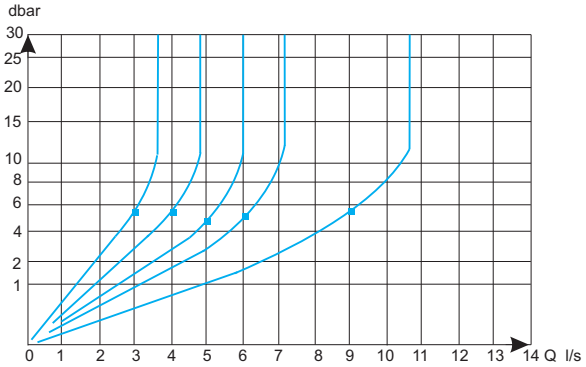

REGULATEUR DE PRESSION (POSITION OUVERTE)

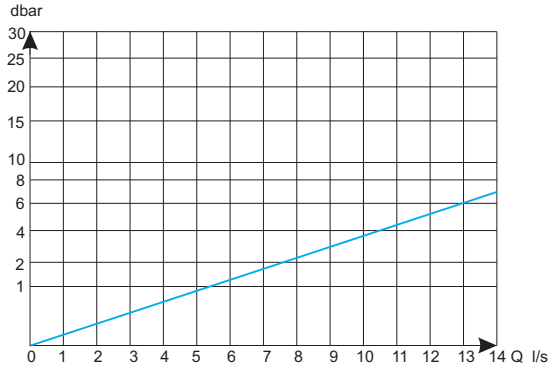

PRECISION DU COMPTAGE

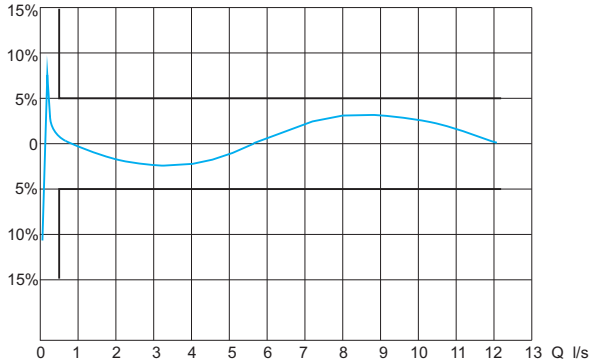

BORNE D'IRRIGATION (CORPS LONG)

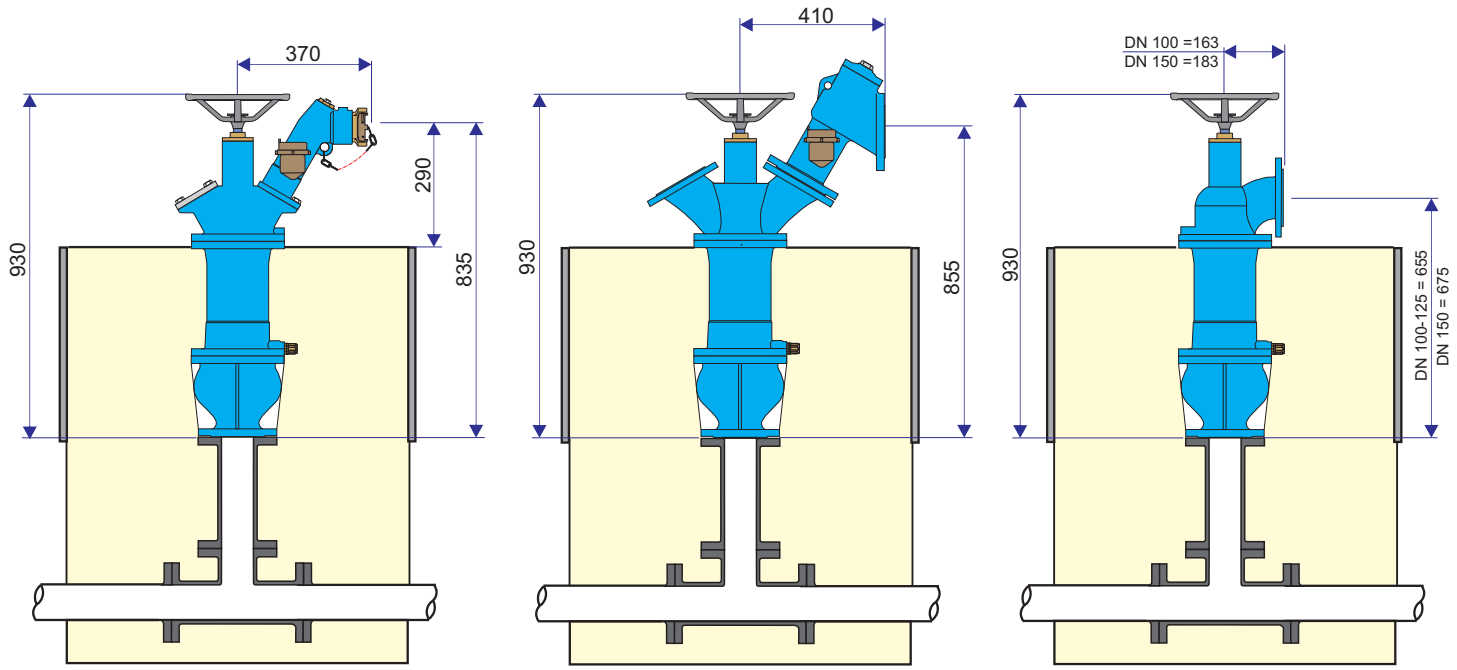

BORNE D'IRRIGATION (CORPS COURT)

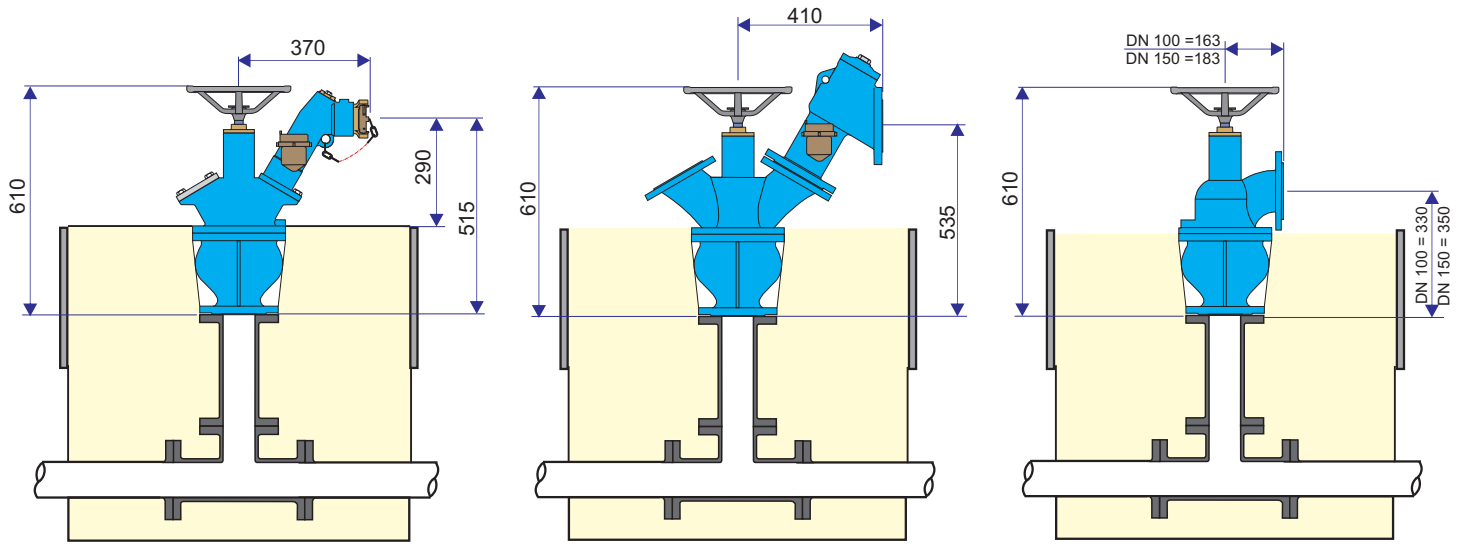

CORPS LONG	
TYPE	Kg
A2	56
A4	58
B2	67
C 100	59
C 150	68

CORPS COURT	
TYPE	Kg
A2	40
A4	42
B2	51
C 100	43
C 150	52

TUBULURES	
TYPE	Kg
A DN 65 achévéé	11,5
A DN 65 sans compeure	10,5
B DN 100 achévéé	36