ΥΔΡΟΛΗΨΙΕΣ ΤΥΠΟΥ Α2 - Α4 ΜΕ ΚΟΡΜΟ ΑΝΤΙΠΑΓΕΤΙΚΗΣ ΠΡΟΣΤΑΣΙΑΣ

Η ΕΥΔΟΣ ΑΒΕΕ κατασκευάζει υδροληψίες άρδευσης τύπου SCHLUMBERGER οι οποίες ανταποκρίνονται πλήρως προς τις διεθνείς προδιαγραφές, κατασκευάζονται με ή χωρίς αντιπαγετική προστασία τύπου Α2 και Α4.

Έχουν την ικανότητα να λειτουργούν σε πίεση 25 bar και να διοχετεύουν ύδατα μεταφέροντας στερεά σωματίδια διαστάσεων μέχρι 3 mm.

Οι υδροληψία τύπου Α2 αποτελείται από τα εξής μέρη :

α. Βάση σφαιρικής μορφής καταλήγει σε φλάντζα Φ 80 ή Φ 100 .
β. Κορμό αντιπαγετικής προστασίας με αυτόματο εκκενωτή .
γ. Κεφαλή 2 εξόδων DN 65 .
δ. Δικλείδα τύπου " N " ή " HP " ανοίγει με φορά αντίθετη της ροής .
ε. Χειροσφόνδυλος χειρισμού .

Οι υδροληψία τύπου Α4 αποτελείται από τα εξής μέρη :

α. Βάση σφαιρικής μορφής καταλήγει σε φλάντζα Φ 80 ή Φ 100 .
β. Κορμό αντιπαγετικής προστασίας με αυτόματο εκκενωτή .
γ. Κεφαλή 4 εξόδων DN 65 .
δ. Δικλείδα τύπου " N " ή " HP " ανοίγει με φορά αντίθετη της ροής .
ε. Χειροσφόνδυλος χειρισμού .

Η δικλείδα είναι τύπου NP και ανοίγει κατά φορά αντίθετη της ροής.Τ ο βήμα του κοχλία είναι τέτοιο ώστε να μην είναι δυνατό το άνοιγμα και το κλείσιμο της δικλείδας σε χρόνο μικρότερο των έξι δευτερολέπτων.
Η μορφή του κινητού μέρους της δικλείδας εξασφαλίζει σταδιακή αύξηση ή μείωση της παρεχόμενης ποσότητας νερού , έτσι περιορίζεται στο ελάχιστο το υδραυλικό πλήγμα το οποίο δεν φθάνει τα 2 kgr/cm σε σωλήνωση της ίδιας διαμέτρου με την υδροληψία και μήκους 500 μέτρων.

ΤΥΠΟΙ ΥΔΡΟΛΗΨΙΩΝ Α2 - Α4		
ΤΥΠΟΣ	Φ εισόδου	Φ εξόδων
Α2	80-100-125-150	2 * DN 65
Α4	80-100-125-150	4 * DN 65

ΠΕΡΙΓΡΑΦΗ	ΠΡΟΤΥΠΑ
Φλάντζα σύνδεσης	EN 1563 / EN 1092-2
Πίεση λειτουργίας	PN 10-16-25
Μέγιστη παροχή ανά στόμιο	12 l/s
Βαφή	Ηλεκτροστατική 150 microns DIN 30677
Δοκιμή	EN 1074-1-6

ΥΔΡΟΛΗΨΙΕΣ ΤΥΠΟΥ Α2 - Α4
ΧΩΡΙΣ ΚΟΡΜΟ ΑΝΤΙΠΑΓΕΤΙΚΗΣ ΠΡΟΣΤΑΣΙΑΣ

Η ΕΥΔΟΣ ΑΒΕΕ κατασκευάζει υδροληψίες άρδευσης τύπου SCHLUMBERGER οι οποίες ανταποκρίνονται πλήρως προς τις διεθνείς προδιαγραφές, κατασκευάζονται με ή χωρίς αντιπαγετική προστασία τύπου Α2 και Α4.

Έχουν την ικανότητα να λειτουργούν σε πίεση 25 bar και να διοχετεύουν ύδατα μεταφέροντας στερεά σωματίδια διαστάσεων μέχρι 3 mm.

Οι υδροληψία τύπου Α2 αποτελείται από τα εξής μέρη :

α. Βάση σφαιρικής μορφής καταλήγει σε φλάντζα Φ 80 ή Φ 100 .

β. Κεφαλή 2 εξόδων DN 65 .

γ. Δικλείδα τύπου " N " ή " HP " ανοίγει με φορά αντίθετη της ροής .

δ. Χειροσφόνδυλος χειρισμού .

Οι υδροληψία τύπου Α4 αποτελείται από τα εξής μέρη :

α. Βάση σφαιρικής μορφής καταλήγει σε φλάντζα Φ 80 ή Φ 100 .

β. Κεφαλή 4 εξόδων DN 65 .

γ. Δικλείδα τύπου " N " ή " HP " ανοίγει με φορά αντίθετη της ροής .

δ. Χειροσφόνδυλος χειρισμού .

Η δικλείδα είναι τύπου NP και ανοίγει κατά φορά αντίθετη της ροής.Τ ο βήμα του κοχλία είναι τέτοιο ώστε να μην είναι δυνατό το άνοιγμα και το κλείσιμο της δικλείδας σε χρόνο μικρότερο των έξι δευτερολέπτων.
Η μορφή του κινητού μέρους της δικλείδας εξασφαλίζει σταδιακή αύξηση ή μείωση της παρεχόμενης ποσότητας νερού , έτσι περιορίζεται στο ελάχιστο το υδραυλικό πλήγμα το οποίο δεν φθάνει τα 2 kgr/cm σε σωλήνωση της ίδιας διαμέτρου με την υδροληψία και μήκους 500 μέτρων.

ΤΥΠΟΙ ΥΔΡΟΛΗΨΙΩΝ Α2 - Α4		
ΤΥΠΟΣ	Φ εισόδου	Φ εξόδων
Α2	80-100-125-150	2 * DN 65
Α4	80-100-125-150	4 * DN 65

ΠΕΡΙΓΡΑΦΗ	ΠΡΟΤΥΠΑ
Φλάντζα σύνδεσης	EN 1563 / EN 1092-2
Πίεση λειτουργίας	PN 10-16-25
Μέγιστη παροχή ανά στόμιο	12 l/s
Βαφή	Ηλεκτροστατική 150 microns DIN 30677
Δοκιμή	EN 1074-1-6

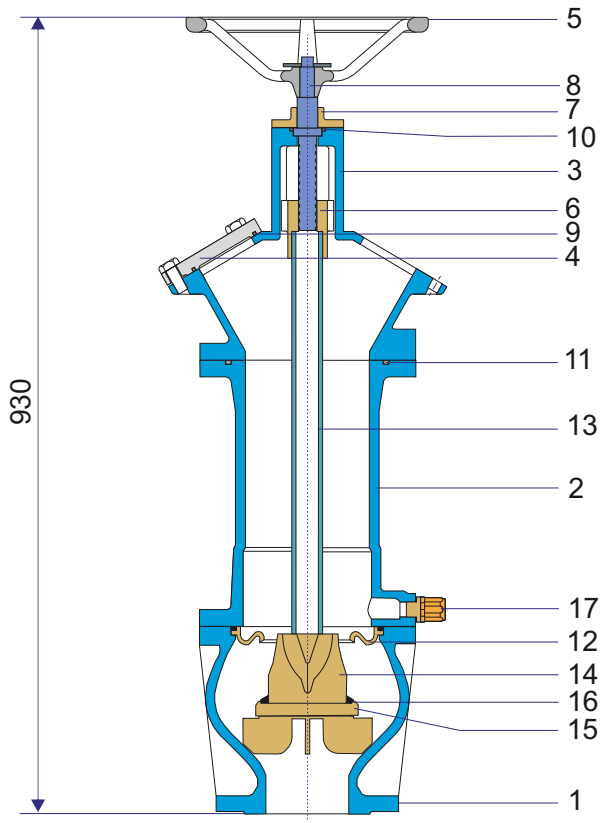

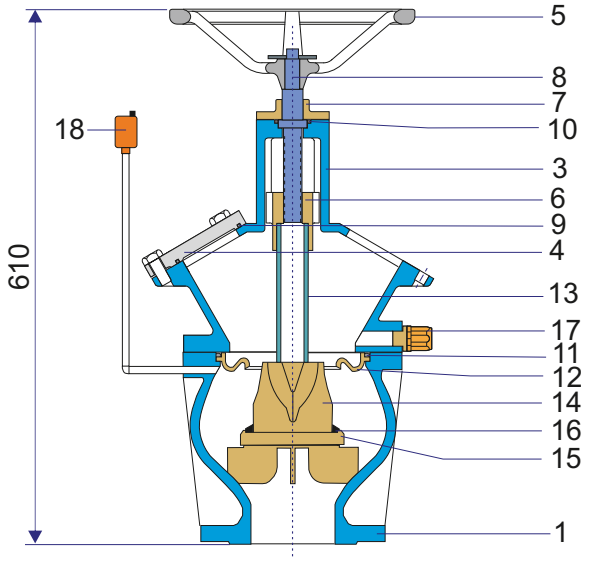

Α/Α	ΠΕΡΙΓΡΑΦΗ	ΥΛΙΚΟ
1	Θάλαμος	Σφαιρ. χυτοσ. GGG 40 EN 1563
2	Κορμός	Σφαιρ. χυτοσ. GGG 40 EN 1563
3	Κεφαλή	Σφαιρ. χυτοσ. GGG 40 EN 1563
4	Καπάκι	Χυτοσίδηρος GG 25 EN 1561
5	Βολάντ	Χυτοσίδηρος GG 25 EN 1561
6	Περικόχλιο	Ορείχαλκος
7	Οδηγός πώμα	Σφαιρ. χυτοσ. GGG 40 EN 1563
8	Άξονας	Ανοξείδωτος χάλυβας AISI 304
9	O-Ring καπακιού	Ελαστικό N.B.R
10	O-Ring άξονα	Ελαστικό N.B.R
11	O-Ring κορμού	Ελαστικό N.B.R
12	Έδρα βαλβίδας	Ορείχαλκος
13	Επέκταμα άξονα	Χάλυβας
14	Βαλβίδα	Σφαιρ. χυτοσ. GGG 40 EN 1563
15	Περικόχλιο βαλβίδας	Ορείχαλκος
16	Δακτύλιος μορφής	N.B.R
17	Αντιπαγετική βαλβίδα	Ορείχαλκος
18	Μικροαερεξαγωγός	Ορείχαλκος

ΠΤΩΣΗ ΠΙΕΣΗΣ ΥΔΡΟΛΗΨΙΑΣ

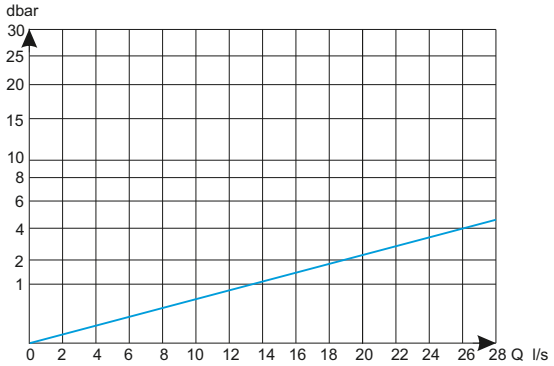

ΠΑΡΟΧΗ /ΣΤΡΟΦΕΣ ΒΟΛΑΝΤ

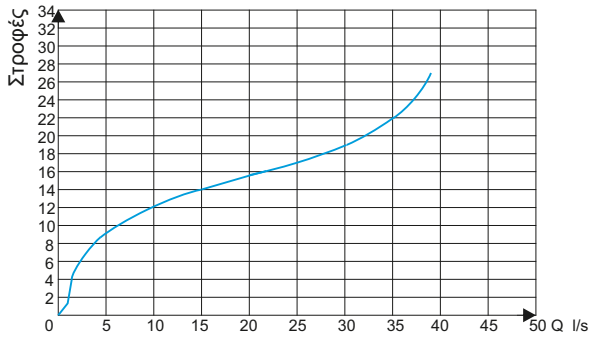

ΥΔΡΟΣΤΟΜΙΟ ΜΕ ΥΔΡΟΜΕΤΡΟ

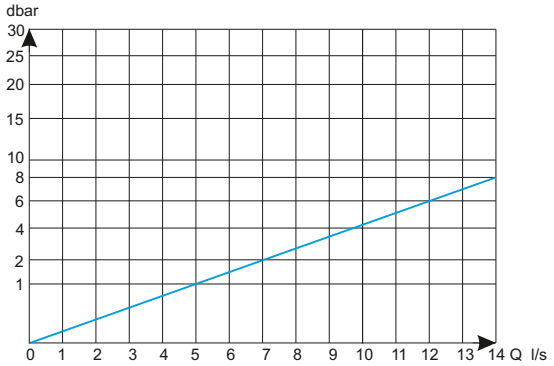

ΠΕΡΙΟΡΙΣΤΗΣ ΠΑΡΟΧΗΣ

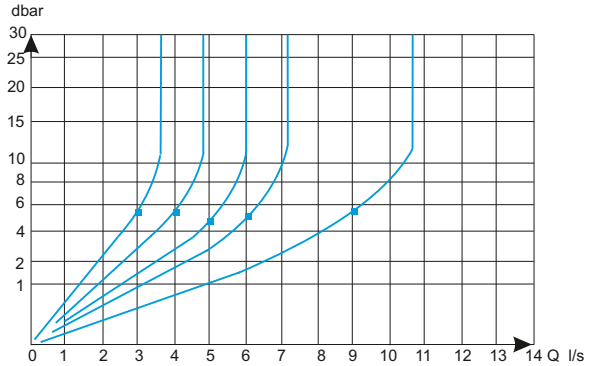

ΡΥΘΜΙΣΤΗΣ ΠΙΕΣΗΣ

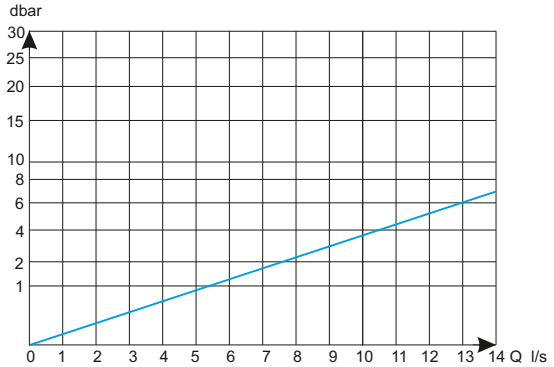

ΑΚΡΙΒΕΙΑ ΥΔΡΟΜΕΤΡΟΥ

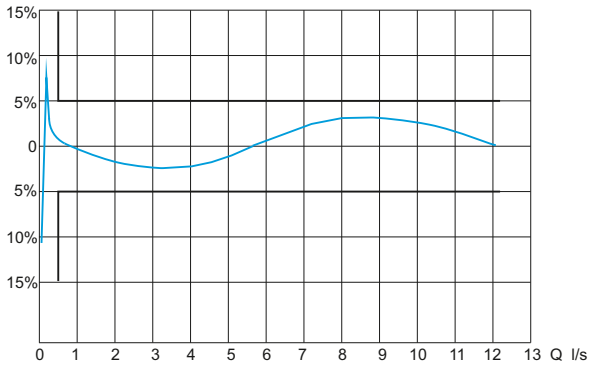

ΥΔΡΟΛΗΨΙΕΣ ΜΕ ΑΝΤΙΠΑΓΕΤΙΚΗ ΠΡΟΣΤΑΣΙΑ

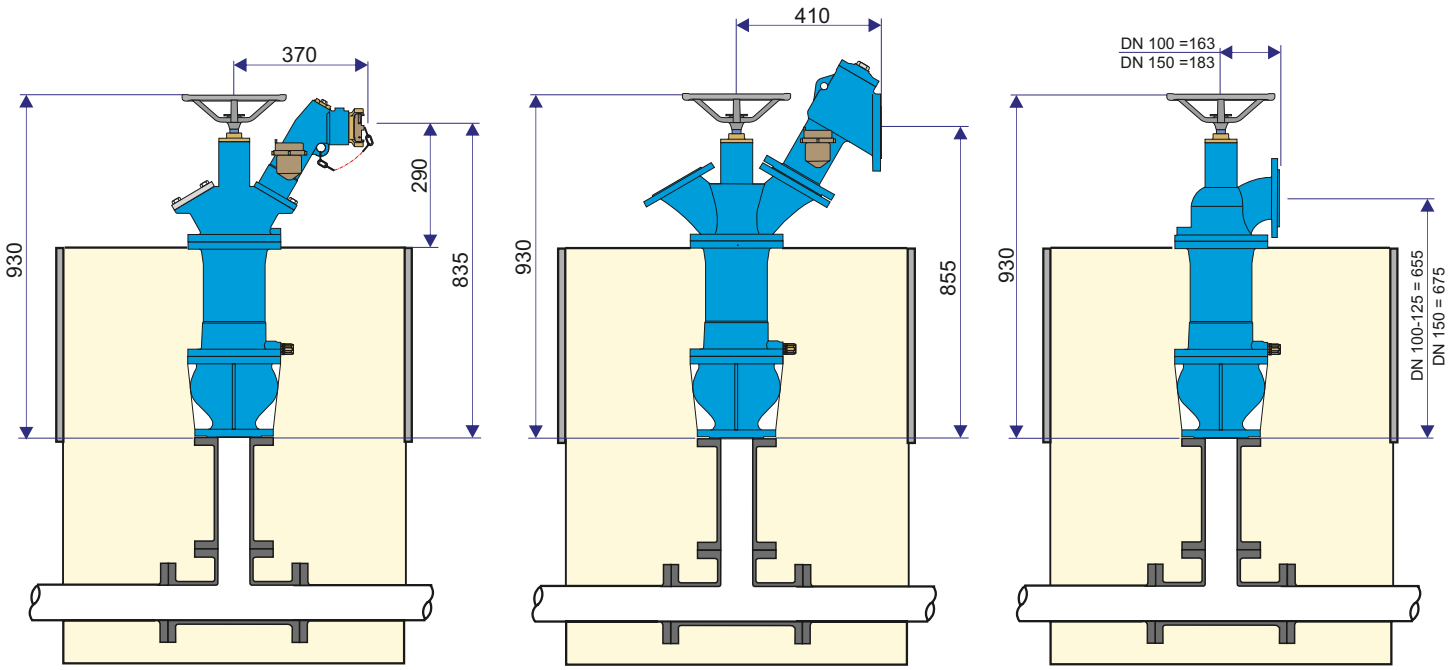

ΥΔΡΟΛΗΨΙΕΣ ΧΩΡΙΣ ΑΝΤΙΠΑΓΕΤΙΚΗ ΠΡΟΣΤΑΣΙΑ

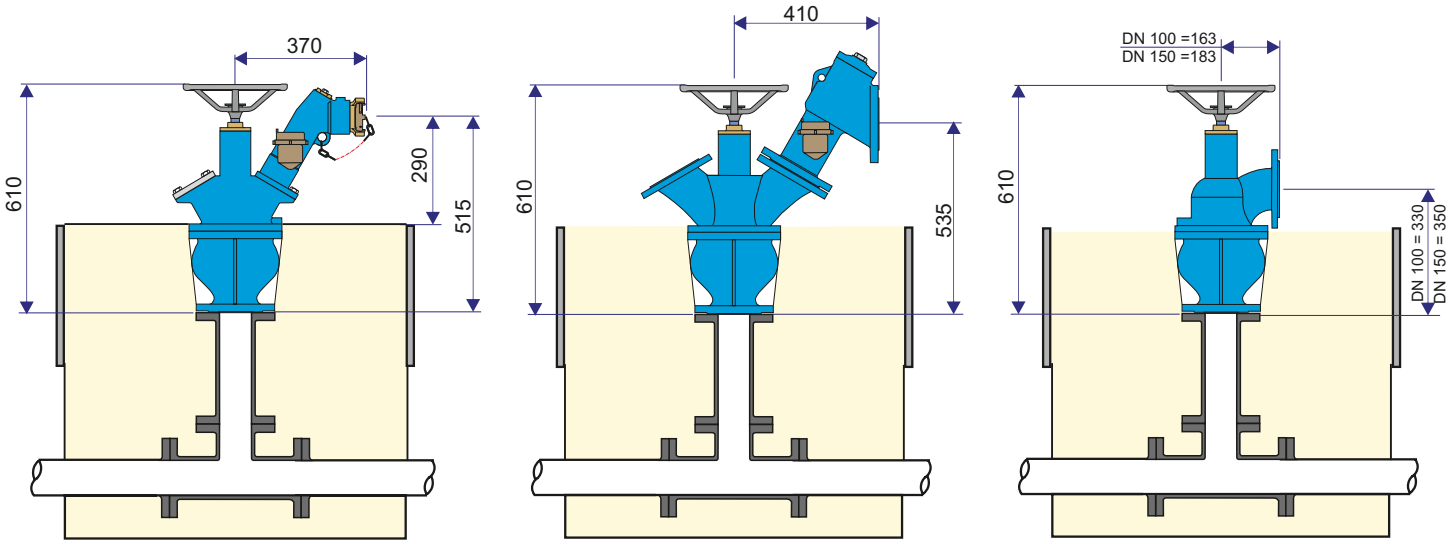

ΜΕ ΑΝΤΙΠΑΓΕΤΙΚΗ		ΧΩΡΙΣ ΑΝΤΙΠΑΓΕΤΙΚΗ		ΥΔΡΟΣΤΟΜΙΑ	
ΤΥΠΟΣ	Kg	ΤΥΠΟΣ	Kg	ΤΥΠΟΣ	Kg
A2	56	A2	40	A DN 65 κομπλέ	11,5
A4	58	A4	42	A DN 65 χωρίς υδρόμετρο	10,5
B2	67	B2	51	B DN 100 κομπλέ	36
C 100	59	C 100	43		
C 150	68	C 150	52		